BOSCH

Газовые настенные котлы

ЭНЕРГОМИР
www.energomir.su

Являясь лидером в Европе в области отопительной и водонагревательной техники, компания Bosch предлагает широкий ассортимент настенных котлов различной мощности. Инновационные решения, применяемые в отопительной технике Bosch, создают уют и комфорт в доме, дарят радость от пользования горячей водой, обеспечивают максимальную экономию и являются самыми надежными в своем классе. Настенные котлы Bosch отличаются простотой монтажа, легко вписываются в интерьер кухни. Широкое распространение получили котлы с закрытой камерой сгорания, которые можно устанавливать в доме независимо от наличия дымохода. Проблема дымоудаления легко решается применением фирменного комплекта дымоходов типа AZ, через который удаляются дымовые газы и обеспечивается подача воздуха для процессов горения в котле.

Купить котлы Bosch: https://energomir.su/kotli-otopleniya/kotly-otopleniya-bosch.html

По вопросам продаж обращайтесь:

ЕКАТЕРИНБУРГ: +7 (343) 374-94-93
ЧЕЛЯБИНСК: +7 (351) 751-28-06
НИЖНИЙ ТАГИЛ: +7 (922) 171-31-23
ТЮМЕНЬ: +7 (3452) 60-84-52
КУРГАН: +7 (3522) 66-29-82
МАГНИТОГОРСК: +7 (922) 016-23-60
УФА: +7 (965) 658-21-06
ПЕРМЬ: +7 (342) 204-62-75
СУРГУТ: +7 (932) 402-58-83
НИЖНЕВАРТОВСК: +7 (3466) 21-98-83

Модельный ряд GAZ

Серия GAZ 4000 W

С открытой камерой сгорания 22

ZSA 24-2 K

ZWA 24-2 K

Гидравлические схемы с применением котла GAZ 4000 W 24

Серия GAZ 6000 W

С закрытой камерой сгорания 26

WBN 6000-12 C

WBN 6000-18 C

WBN 6000-18 H

WBN 6000-24 C

WBN 6000-24 H

WBN 6000-35 C

WBN 6000-35 H

Гидравлические схемы для GAZ 6000 W 28

Схемы дымоудаления и воздухоподачи для котлов GAZ 6000 W 30

Серия GAZ 7000 W

С открытой камерой сгорания 32

ZSC 24-3 MFK

ZWC 24-3 MFK

ZWC 28-3 MFK

С закрытой камерой сгорания 34

ZSC 24-3 MFA

ZSC 35-3 MFA

ZWC 24-3 MFA

ZWC 28-3 MFA

ZWC 35-3 MFA

Гидравлические схемы с применением котла GAZ 7000 W 36

Каскадная схема с 2–4 настенными газовыми котлами 38

Схемы дымоудаления и воздухоподачи для котлов серии GAZ 39

Газовые настенные котлы

GAZ 4000 W

С открытой камерой сгорания

Описание:

- Газовый настенный котел для отопления и горячего водоснабжения
- Модель ZSA предназначена для отопления
- Приготовление горячей воды производится в бойлере косвенного нагрева
- Модель ZWA является двухконтурной и служит для отопления и приготовления горячей воды
- Автоматическая регулировка мощности в режиме отопления и подготовки горячей воды
- Подключается к дымоходу
- Индикация неисправностей
- Электронный розжиг
- Перенастраивается на сжиженный газ
- Комнатные регуляторы TR-12 и TRZ 12-2 управляют работой котла, обеспечивая комфорт в доме
- В модели ZWA нагрев воды производится в битермическом телообменнике уникальной формы, исключающей активное образование накипи

Назначение

Котел предназначен для отопления и горячего водоснабжения квартир или частных домов площадью до 300 м²

Техническое оснащение

Защитные устройства:
Встроенный контроль тяги и защита от перегрева
Защита от замерзания
Ионизационный контроль пламени
Предохранительный клапан от избыточного давления
Встроенный трехскоростной циркуляционный насос
Кран подпитки системы отопления
Расширительный бак с воздухоотводом
Манометр давления в отопительном контуре
Защита от заклинивания насоса
Автодиагностика
В модели ZSA встроенный трёхходовой клапан для подключения бойлера косвенного нагрева

Модель котла	Код модели
ZSA 24 – 2 K	7 716 010 218
ZWA 24 – 2 K	7 716 010 216

Газовые настенные котлы

	ZSA 24 – 2 K	ZWA 24 – 2 K
Номинальная тепловая мощность, кВт		
по горячей воде	7,8-24,0	7,8-24,0
по отоплению	7,8-24,0	7,8-24,0
Номинальная тепловая нагрузка, кВт		
по горячей воде	8,9-26,7	8,9-26,7
по отоплению	8,9-26,7	8,9-26,7
Газ		
Номинальное давление природного газа, мбар	13	13
Допустимое давление сжиженного газа (бутан/пропан), мбар	30,0/37,0	30,0/37,0
Расход природного газа при максимальной мощности, м³/час	2,52	2,52
Расход сжиженного газа при максимальной мощности, кг/час	1,88	1,88
Подключение газа, R″	¾	¾
Отопление		
Температура (регулируется), °C	82	82
Максимальное допустимое давление, бар	3,0	3,0
Объем расширительного бака, л	8,0	8,0
Патрубки подключения, R″	¾	¾
Приготовление горячей воды		
Температура, °C	–	40,0-60,0
Проток горячей воды при ΔT 50°C, л/мин	–	2,5-6,8
Проток горячей воды при ΔT 30°C, л/мин	–	2,5-11,4
Проток горячей воды при ΔT 20°C, л/мин	–	2,5-17,1
Минимальное давление воды, бар	–	0,25
Максимальное давление воды, бар	–	10,0
Подключение водопровода или бойлера, R″	½	½
Дымовые газы		
Температура при макс./мин. мощности, °C	122/76	122/76
Диаметр дымовой трубы, мм	130	130
Электрическое подключение		
Напряжение, В	230	230
Потребляемая мощность, Вт	90	90
Частота, Гц	50	50
Размеры		
ВхШхГ, мм	750x400x355	750x400x355
Вес (без упаковки), кг	32,0	33,0

Модель котла	Код комплекта перенастройки на сжиженный газ 23 ➞ 31
ZSA 24 – 2 K, ZWA 24 – 2 K	87 160 126 100

Гидравлические схемы с применением котла GAZ 4000 W

Система отопления без нагрева горячей воды (одноконтурный котел). Гидравлическая схема 1: 1 отопительный контур.

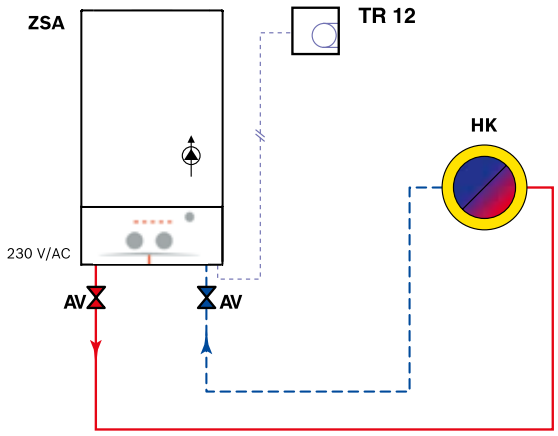

Управление работой котла осуществляется с помощью комнатного регулятора TR 12

HP – насос контура отопления
TR 12 – регулятор температуры помещения двухпозиционный, 5-30 °C
HK – потребитель тепла (например, радиатор)
AV – запорная трубопроводная арматура
ZSA – котел GAZ 4000

Система отопления и нагрев ГВС в накопительном бойлере. Гидравлическая схема 2: 1 отопительный контур + 1 контур нагрева горячей воды.

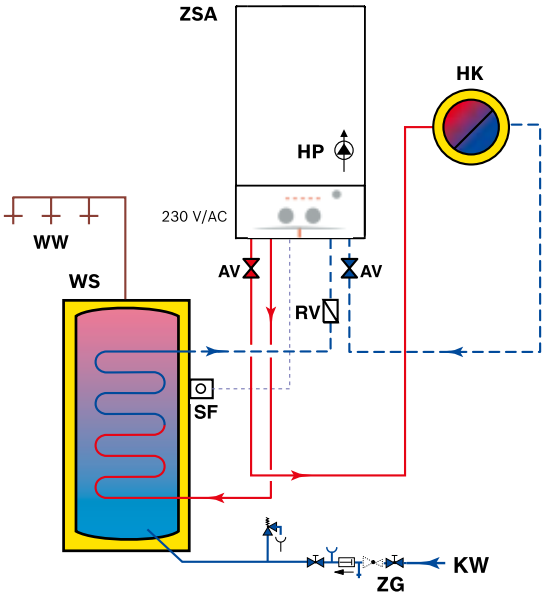

HP – насос контура отопления
HK – потребитель тепла (например, радиатор)
AV – запорная трубопроводная арматура
RV – обратный клапан
SF – датчик температуры в бойлере
WS – бойлер
KW – подача холодной воды
WW – подача горячей воды для пользователя
ZG – группа безопастности
ZSA – котел GAZ 4000 (одноконтурный)

Гидравлические схемы с применением котла GAZ 4000 W

Система отопления с нагревом горячей воды (двухконтурный котел).
<u>Гидравлическая схема 3:</u> 1 отопительный контур
(например, радиатор) + 1 контур нагрева горячей воды.

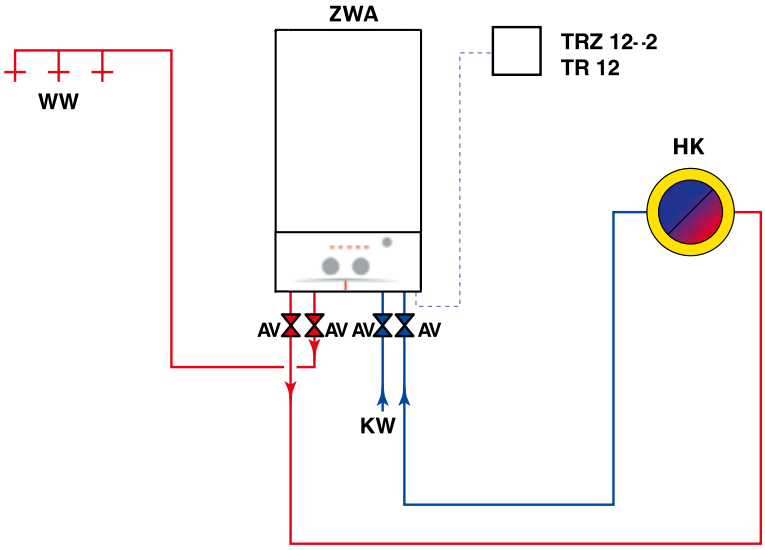

TR 12, TRZ 12-2 – регулятор температуры помещения
WW – подача горячей воды для пользователя
KW – подача холодной воды в котел
AV – запорная трубопроводная арматура
ZWA – котел GAZ 4000
HK – потребитель тепла (например, радиатор)